INSTALLATION GUIDE • GUÍA DE INSTALACIÓN • GUIDE D'INSTALLATION

Must have handleset exterior to install
Debe tener un juego de jalador exterior para instalar
La serrure d'entrée extérieure est requise pour l'installation

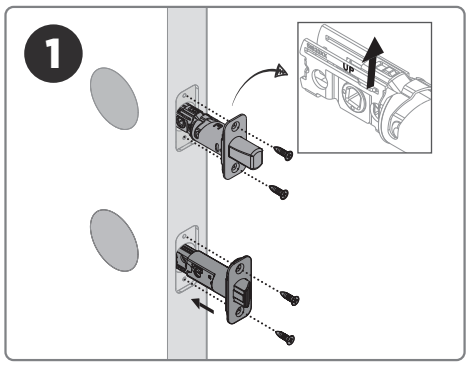

Install latches
Instale los pestillos
Installez les loquets

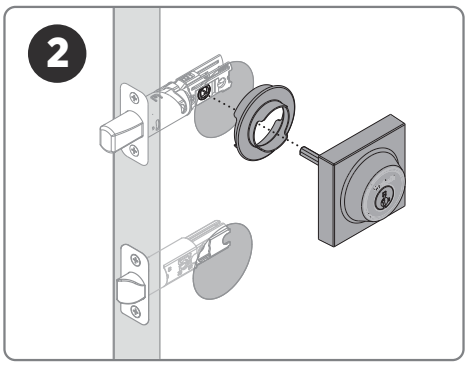

Install the deadbolt exterior
Instale el exterior del cerrojo
Installez l'intérieur du pêne dormant

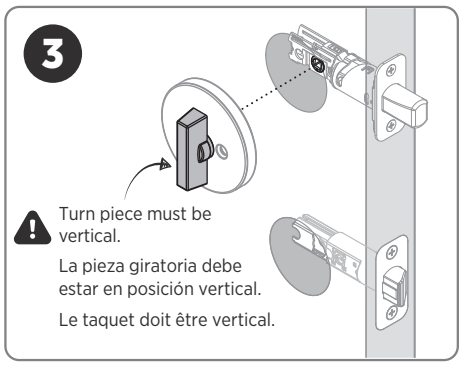

Install the deadbolt interior
Instale el interior del cerrojo
Installez l'extérieur du pêne dormant

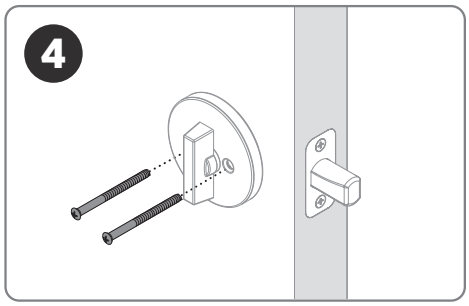

Choose mounting screws and install deadbolt

Seleccione los tornillos de montaje e instale el cerrojo

Choisissez les vis de montage et installez le pêne dormant

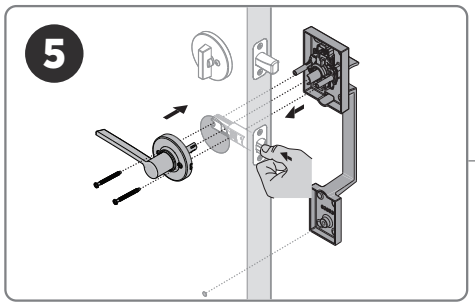

Secure exterior grip and interior lever together with mounting screws

Asegure jalador exterior y manija interior con tornillos de montaje

Fixez la poignée extérieure et le bec-de-cane intérieur à l'aide des vis de montage

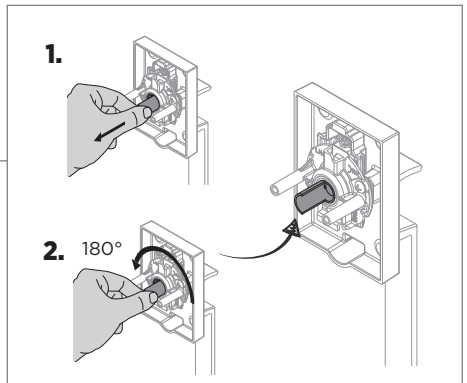

If you need to adjust the handing, pull and rotate the half-round spindle 180 degrees.

Si necesita ajustar la orientación, tire y gire el eje semicircular 180 grados.

Si vous devez régler l'orientation, tirez et tournez la tige demi-ronde à 180 degrés.

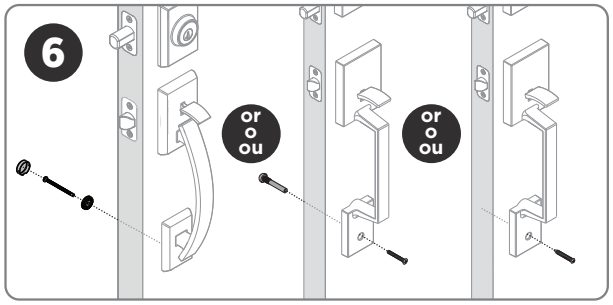

Secure bottom of handleset

Asegure la parte inferior del jalador

Fixez le bas de la serrure d'entrée

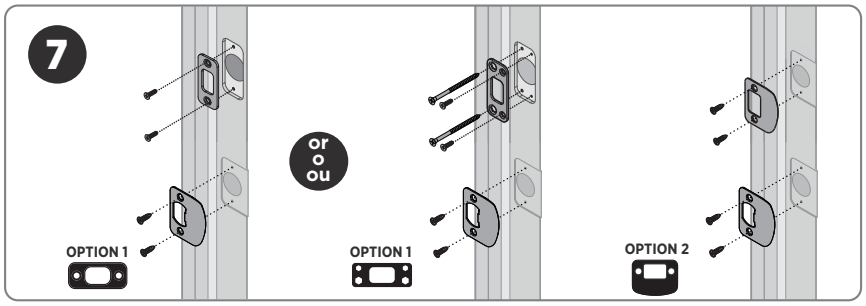

Select the deadbolt strike, then install the deadbolt and lever strikes

Seleccione la placa del cerrojo, luego instale las placas del cerrojo y de la manija

Sélectionnez la gâche du pêne dormant, puis installez les gâches du pêne dormant et du bec-de-cane

Latch Backset Adjustment

Ajuste del retroceso del pestillo

Réglage de l'écartement du loquet

For lever · Para manija · Pour bec-de-cane

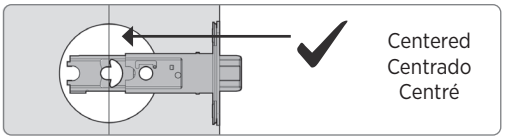

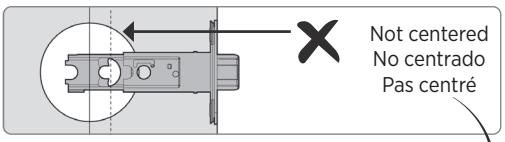

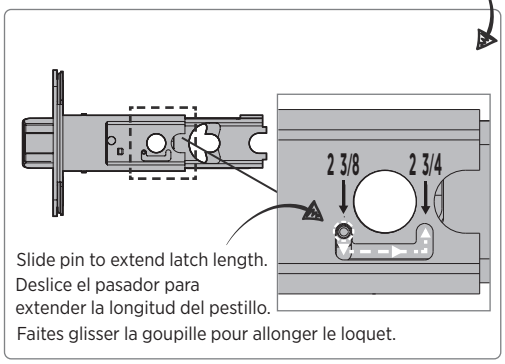

For deadbolt · Para cerrojo · Pour pêne dormant

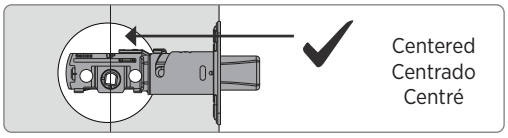

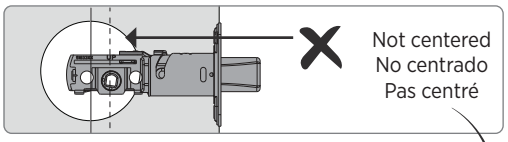

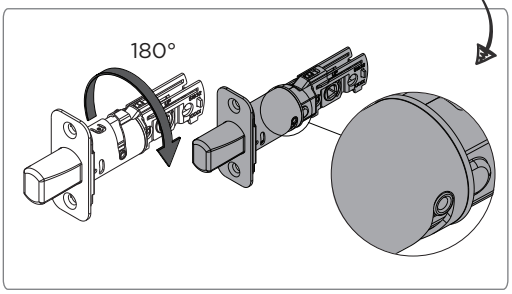

Alternative Latch Front

Frente de Pestillo alternativo

Plaque avant alternative

For lever · Para manija · Pour bec-de-cane

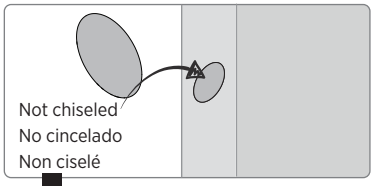

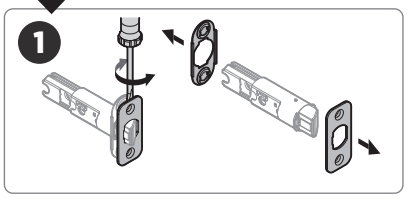

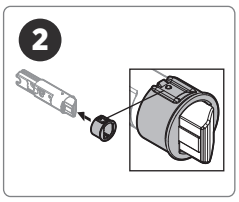

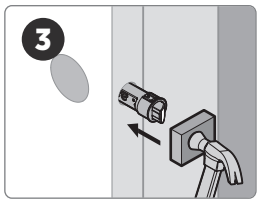

For deadbolt · Para cerrojo · Pour pêne dormant

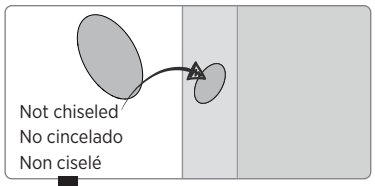

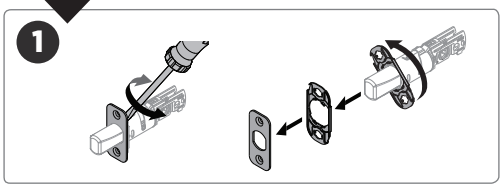

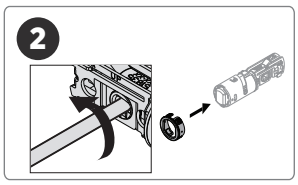

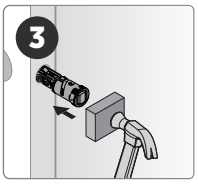

How to Re-Key

Cómo cambiar la llave

Comment recléer la serrure

You must have the current working key to re-key the lock. Test that new key fits into cylinder before attempting to rekey.

Para cambiar la combinación de la cerradura, debe tener la llave que funciona actualmente. Compruebe que la llave nueva encaja en el cilindro antes de intentar cambiar la combinación.

Vous devez posséder la clé actuelle pour pouvoir recléer la serrure. Vérifiez que la nouvelle clé s'insère correctement dans le cylindre avant de tenter le recléage.

Current Working Key
Llave actual
Clé actuelle

SmartKey® Tool
Herramienta SmartKey®
Outil SmartKey®

New Key
Llave nueva
Nouvelle clé

1

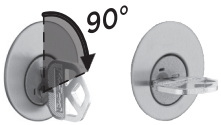

Insert current working key and rotate 90° clockwise.

Inserte la llave actual y gírela 90° grados en el sentido de las agujas del reloj.

Insérez la clé actuelle et tournez-la de 90° dans le sens horaire.

2

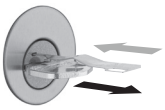

Fully insert the SmartKey tool. Then remove tool and remove current working key.

Inserte completamente la herramienta SmartKey. Luego retire la herramienta y la llave que está utilizando actualmente.

Insérez complètement l'outil SmartKey. Retirez ensuite l'outil, puis retirez la clé actuellement utilisée.

3

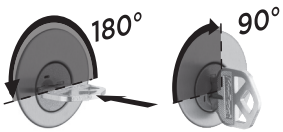

Fully insert new key and rotate 180°. Rotate back to the starting position and remove key. Your lock is now rekeyed!

Inserte completamente la llave nueva y gírela 180°. Vuelva a la posición inicial y retire la llave. ¡Su cerradura tiene una nueva combinación!

Insérez complètement la nouvelle clé et tournez-la de 180°. Ramenez-la à sa position initiale et retirez-la. Votre serrure est maintenant recléée!

WARNING: This Manufacturer advises that no lock can provide complete security by itself. This lock may be defeated by forcible or technical means, or evaded by entry elsewhere on the property. No lock can substitute for caution, awareness of your environment, and common sense. Builder's hardware is available in multiple performance grades to suit the application. In order to enhance security and reduce risk, you should consult a qualified locksmith or other security professional.

ADVERTENCIA: Este fabricante advierte que ninguna cerradura puede proporcionar seguridad completa por sí sola. Esta cerradura puede ser forzada por medios físicos o técnicos, o evadida entrando por otro lugar de la propiedad. Ninguna cerradura puede sustituir la precaución, la conciencia de su entorno y el sentido común. Los herrajes para constructores están disponibles en múltiples grados de rendimiento para adaptarse a la aplicación. Para mejorar la seguridad y reducir el riesgo, debe consultar a un cerrajero cualificado u otro profesional de la seguridad.

AVERTISSEMENT : le fabricant informe que nulle serrure ne peut à elle seule garantir une sécurité totale. Cette serrure peut être forcée ou contournée par des moyens techniques, ou contournée en pénétrant dans la propriété par un autre endroit. Aucune serrure ne peut remplacer la prudence, la vigilance et le bon sens. La quincaillerie de bâtiment est disponible en plusieurs niveaux de performance pour répondre aux différentes applications. Afin d'améliorer la sécurité et de réduire les risques, il est recommandé de consulter un serrurier qualifié ou un autre professionnel de la sécurité.

Copyright © 2026 ASSA ABLOY Americas Residential Inc. All rights reserved.
Copyright © 2026, ASSA ABLOY Americas Residential, Inc. Todos los derechos reservados.
Copyright © 2026, ASSA ABLOY Americas Residential, Inc. Tous droits réservés.